MANUALE DI ISTRUZIONI

Prima di collegare e utilizzare gli altoparlanti, leggere il manuale integralmente e conservarlo per riferimento futuro.

INSTALLAZIONE:

Individuare una posizione idonea che assicuri sufficiente spazio e profondità per una corretta installazione. Praticare un foro di diametro idoneo al passaggio del retro degli altoparlanti. Posizionare gli altoparlanti nella posizione desiderata e fissarli con le viti fornite.

CABLAGGIO:

Collegare il Subwoofer all'altoparlante Master (+ e -).
Collegare l'altoparlante Master all'alimentazione in corrente continua (+ e -) tramite commutatore o pannello elettrico, installando anche un fusibile da 10 ampere.

MESSA IN FUNZIONE:

Accendere l'altoparlante Master.
Attivare il Bluetooth sul proprio telefono cellulare.
Selezionare "**Marine audio**" oppure "**Xpecial Audio**" dall'elenco di dispositivi disponibili sul proprio cellulare e riprodurre la musica preferita.

RILEVAMENTO GUASTI:

Problema	Soluzione
Audio assente	Verificare che tutti i collegamenti dall'unità sorgente e amplificatore verso i terminali dell'altoparlante siano corretti.
Bassi assenti o scarsi	Verificare tutti i collegamenti dall'unità sorgente e amplificatore verso l'altoparlante. Accertarsi che il cavo positivo dalla sorgente sia collegato al positivo dell'altoparlante. Accertarsi che gli altoparlanti siano fissati saldamente sulla superficie di montaggio.
Frequenze alte assenti o scarse	Verificare la polarità. Verificare le impostazioni di equalizzazione sulla sorgente.
Suono distorto	Controllare tutti i cablaggi. Verificare che non siano i pannelli circostanti la causa del rumore. Verificare i collegamenti dall'unità sorgente verso l'altoparlante.

SPECIFICHE TECNICHE:
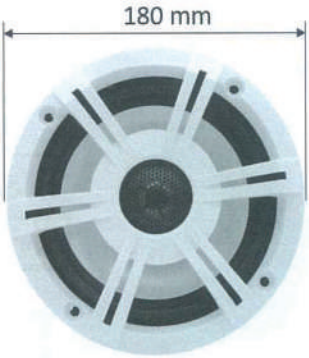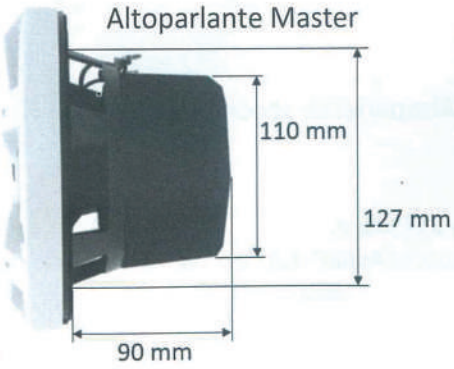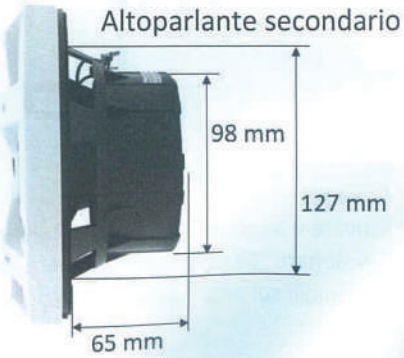
- Impermeabilità: IP66
- Plastica: resistente ai raggi UV
- Diametro complessivo: 180 mm
- Diametro di foratura: 127 mm
- Profondità di montaggio: 65/90 mm
- Impedenza: 4 Ohm
- Risposta in frequenza: 65 Hz-18 KHz
- Potenza: 80 W
- Alimentazione in corrente continua: 12 V